Imprägnierfoulards und Quetschwerke für Gewebe, Filtermaterialien, Bahnen, Nonwoven

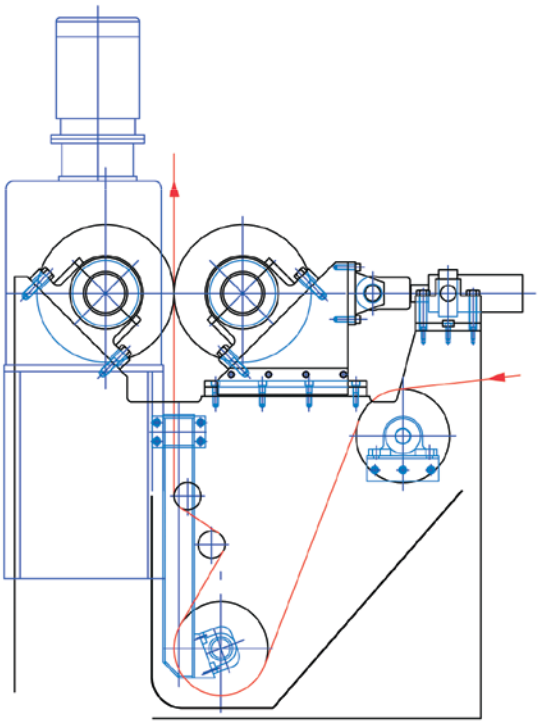

Imprägnierfoulard

Merkmale

- Perfekte, gleichmäßige Quetschleistung durch biegekompensierte Walzen
- Variabler Quetschdruck
- Variable Tauchstrecken für gute Benetzung
- Für wasserbasierende oder lösemittelhaltige Imprägniermedien
- Automatische Niveauausrichtung
- Imprägnierwanne absenkbar
- Imprägnierwanne ausgelegt für kleine Mengen der Imprägniermedien
- Mechanische Benetzungshilfen integrierbar

Technische Daten

Bahnbreite:	300 - 6.000 mm
Quetschleistung:	bis 300 N/cm (variabel einstellbar)
Geschwindigkeit:	20 - 200 m/min
Druckluftanschluss:	6 bar (alternativ Hydraulik)

Anwendungsgebiete

Foulards finden ihre Anwendung beim Imprägnieren, Färben und Ausrüsten von Geweben und Nonwoven. Bahnen erhalten in Imprägniertfoulards funktionalisierte Oberflächen.

Mehler Engineering + Service GmbH
Edelzeller Straße 44
36043 Fulda (Germany)
E-Mail: info@m-e-s.de
Tel.: +49 (661) 103 - 321
Fax: +49 (661) 103 - 323
Internet: www.m-e-s.de
MES Mehler Engineering + Service